10

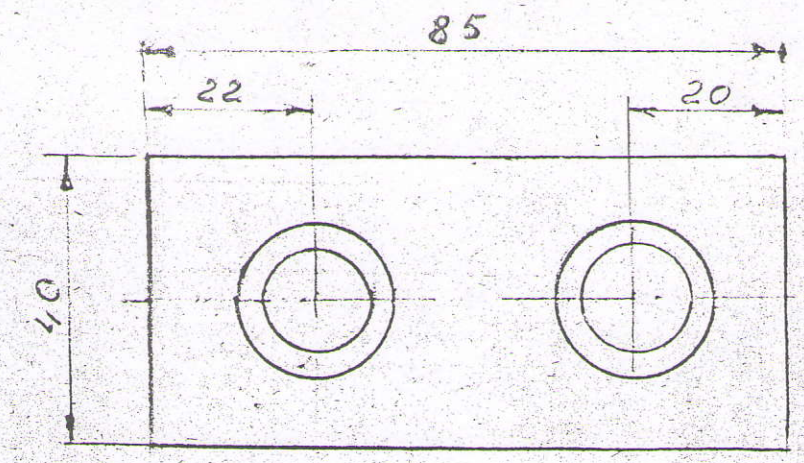

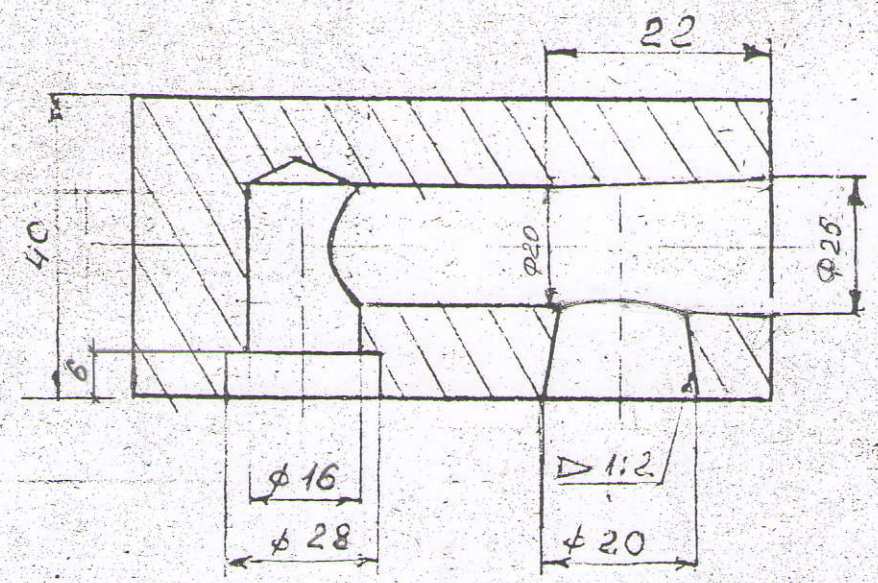

Неуказанные предельные отклонения размеров $\pm \frac{JT12}{2}$

№ 4345

				Мазутная форсунка котлов №1-3			
Разраб.	Родимов		23.4.91	Колодка	Лит.	Масса	М-б
					Лист 1	Листов 1	
				Ст 20	ГРЭС 5 Мосэнерго ЦЦР		